・キャビネット色
白モデル
フロント　：　シルバー2（塗装色）
バック　：　ピュアホワイト
黒モデル
フロント　：　ピュアブラック（塗装色）
バック　：　ピュアブラック

・チルト角度
上　：　20°
下　：　-5°

・スイーベル角度
左　：　45°
右　：　45°

・高さ調節範囲
横型　：　110mm
縦型　：　73.3mm

・ピボット角度　：　90°（時計回り）

・質量
スタンド有り　：　5.4kg
スタンド無し　：　3.4kg

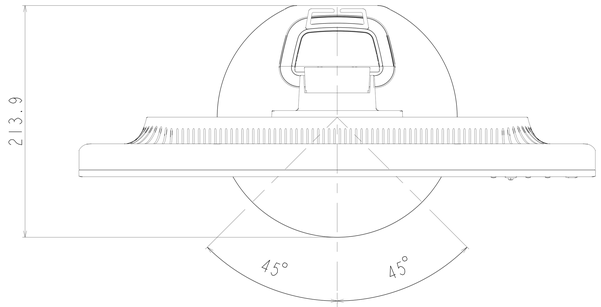

スイーベル角度

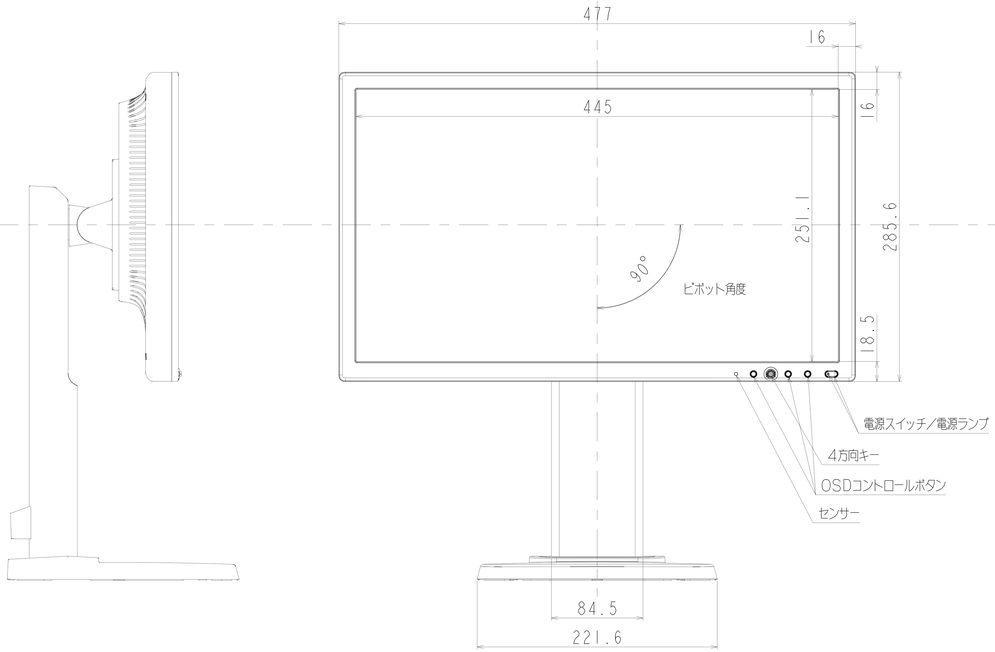

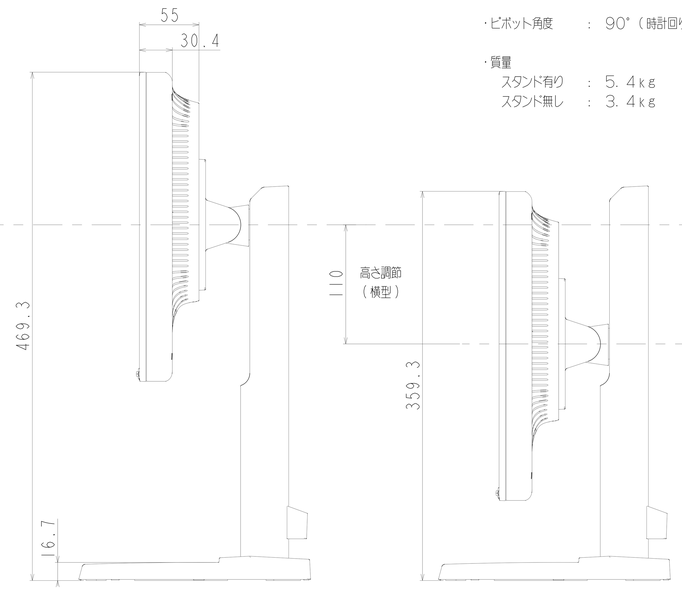

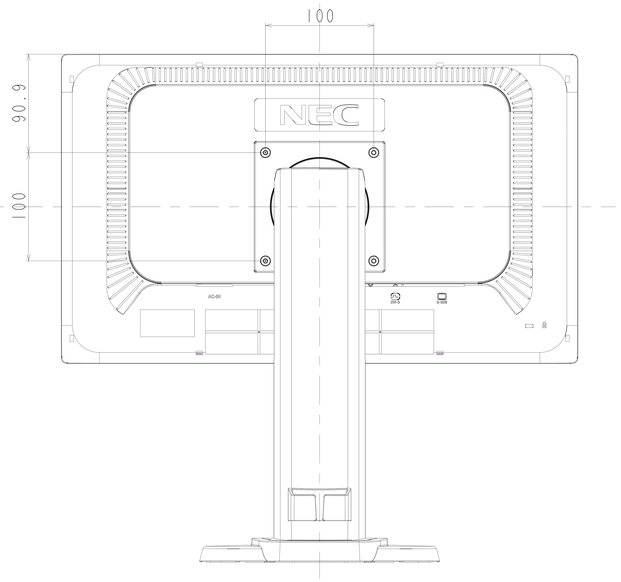

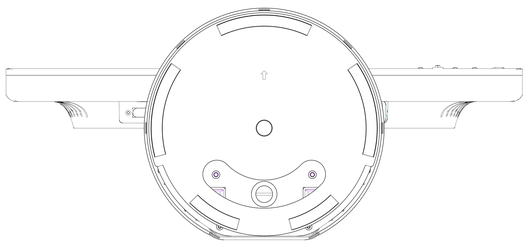

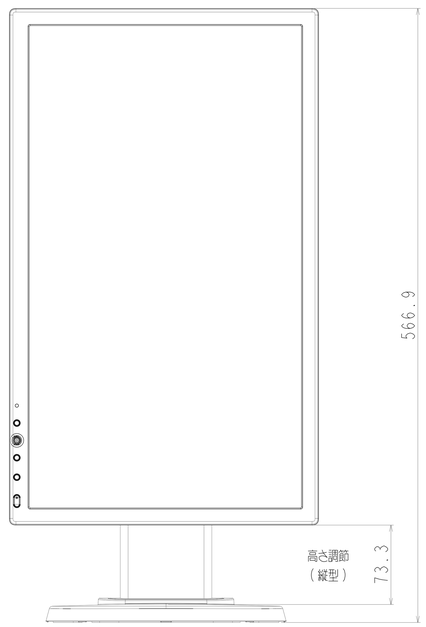

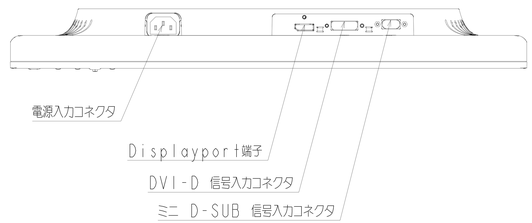

E201W Outline Drawing