ST-CS40-S 外観図

2016/6/10
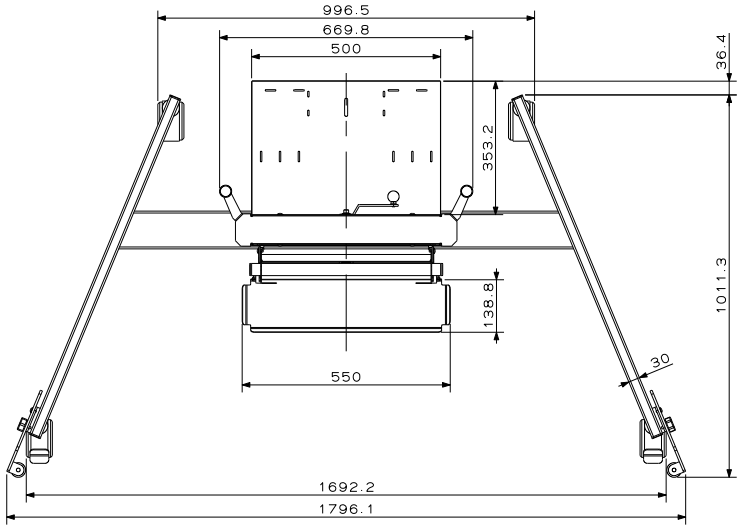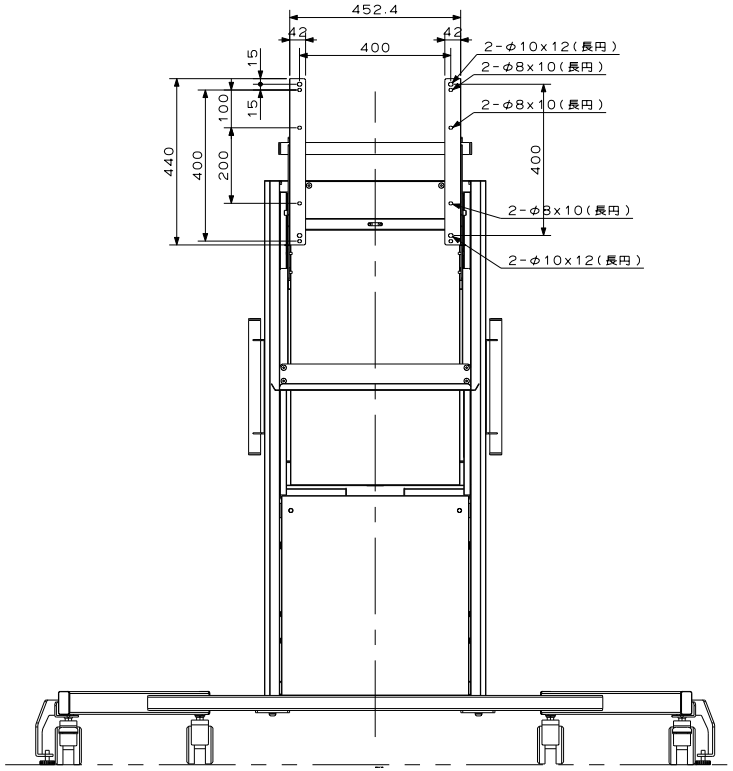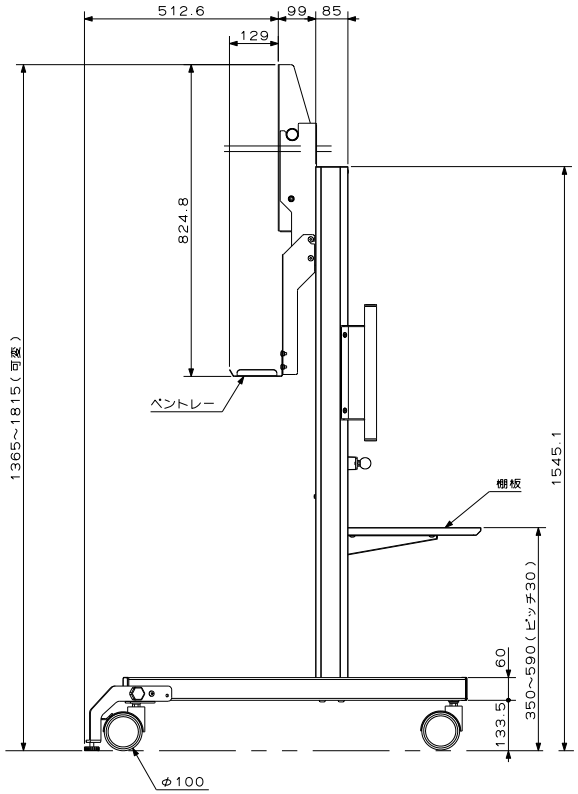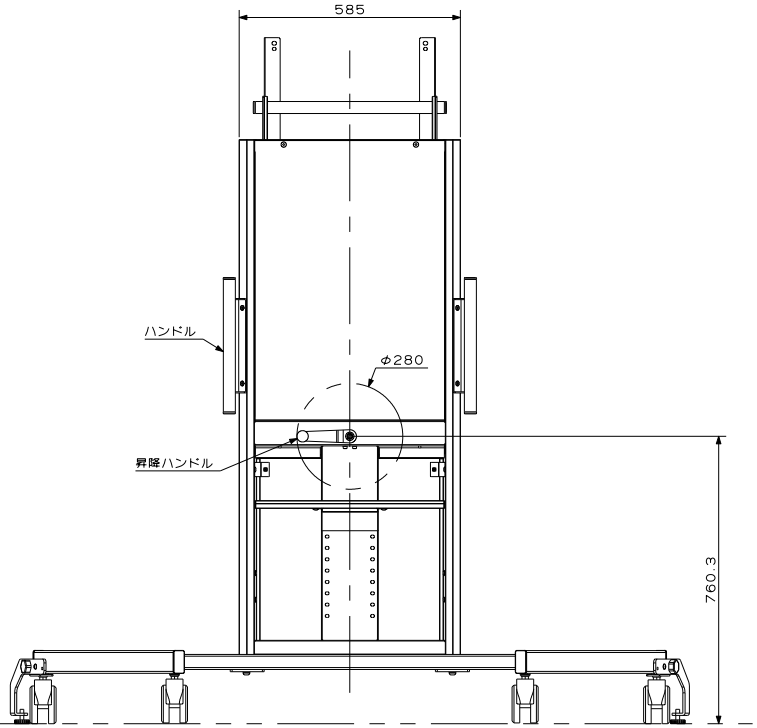
NEC Display Solutions, Ltd.