投映型フルカラー液晶プロジェクタ
ＶＴ７７０Ｊ

NEC

概要

●マイクロレンズアレイ付きp-Si TFT液晶パネル採用により、3,000ルーメンの高輝度を実現
●XGA(1,024ﾄﾞｯﾄ×768ﾗｲﾝ)リアル対応　(U-XGA 1,600ﾄﾞｯﾄ×1,200ﾗｲﾝ ｱﾄﾞﾊﾞﾝｽﾄﾞ･ｱｷｭﾌﾟﾚｼﾞﾄﾞ対応)
●短焦点レンズにより、3mの距離から100型スクリーンへの投映が可能
●黒板モードが加わった壁色補正機能･色補正機能を搭載
●上下方向自動台形歪み補正とSQUARE SHOTの組み合わせにより、台形補正の簡単調整を実現
●PCｶｰﾄﾞﾋﾞｭｰﾜ＆USBｽﾄﾚｰｼﾞ対応。フラッシュメモリ用スロット内蔵で、パソコン無しでプレゼンテーションが可能
●クイックスタート(15秒)＆クイッククーリング(10秒)を実現
●三次元Y/C分離回路とIP変換回路の搭載

仕様

方式	三原色液晶ｼｬｯﾀ投映方式	ｱﾅﾛｸﾞ RGB 入出力 ※3	入力信号	信号方式	ｾﾊﾟﾚｰﾄ信号方式 VGA, SVGA, XGA, SXGA, SXGA+, UXGA
パネルサイズ	0.8型ﾎﾟﾘｼﾘｺﾝTFTｱｸﾃｨﾌﾞﾏﾄﾘｸｽ　ｽﾄﾗｲﾌﾟ配列　MLA付　ｱｽﾍﾟｸﾄ比4:3			映像信号	ｱﾅﾛｸﾞ:0.7Vp-p/75Ω正極性
画素数※1	786,432画素(1,024ﾄﾞｯﾄ×768ﾗｲﾝ)×3枚			同期信号	ｾﾊﾟﾚｰﾄ:4.0Vp-p/TTL 正/負 ｺﾝﾎﾟｼﾞｯﾄ:4.0Vp-p/TTL 正/負 ｼﾝｸｵﾝG:0.3Vp-p/75Ω負
投映レンズ	ﾏﾆｭｱﾙｽﾞｰﾑ(1.2倍)(F 1.7～2.0),ﾏﾆｭｱﾙﾌｫｰｶｽ(f=24.0mm～28.8mm)		入力端子		RGBﾐﾆD-Sub15ﾋﾟﾝ×2
光源	200W　ACﾗﾝﾌﾟ(ﾗﾝﾌﾟｴｺﾓｰﾄﾞ時152W)		出力端子		RGBﾐﾆD-Sub15ﾋﾟﾝ×1　入力選択されたRGB信号もしくはｺﾝﾎﾟｰﾈﾝﾄ信号を出力
ランプ寿命※2	2,000時間(ﾗﾝﾌﾟｴｺﾓｰﾄﾞのみ使用時3,000時間)	ｺﾝﾎﾟｰﾈﾝﾄ入力※3	入力信号	映像信号	Y輝度信号:1.0Vp-p/75Ω正極性 (With Sync)　Cb･Cr (Pb･Pr)色差信号:0.7Vp-p/75Ω
光学装置	ﾀﾞｲｸﾛｲｯｸﾐﾗｰによる光分離･ｸﾛｽﾀﾞｲｸﾛﾌﾟﾘｽﾞﾑによる合成方式				1125i (1080i), 750p (720p), 525p (480p), 525i(480i) /60Hz　1125i (1080i), 625i (576i), 625p (576p) /50Hz　DVD ｺﾝﾎﾟｰﾈﾝﾄﾋﾞﾃﾞｵ信号
画面サイズ(投写距離)※3	25～300型(0.7～11.0m)				
色再現性※3	ﾌﾙｶﾗｰ(1,677万色)		入力端子		RCAﾋﾟﾝﾘｾﾌﾟﾀｸﾙ×3 (緑・青・赤)
明るさ※3	3,000lm(ﾗﾝﾌﾟｴｺﾓｰﾄﾞ時2,300lm)	ﾋﾞﾃﾞｵ入力※3	入力信号	信号方式	NTSC3.58/NTSC4.43/PAL/PAL-N/PAL-M/PAL-60/SECAM
コントラスト比※3	400:1(全白/全黒)			映像信号	ｺﾝﾎﾟｼﾞｯﾄ:1.0Vp-p/75Ω　Sﾋﾞﾃﾞｵ端子:G23Y信号(1.0Vp-p/75Ω)、C信号(0.286Vp-p/75Ω)
周辺照度比※3	85%		入力端子		RCAﾋﾟﾝﾘｾﾌﾟﾀｸﾙ×2(黄)(緑),Sﾋﾞﾃﾞｵ端子ﾐﾆDIN4ﾋﾟﾝﾘｾﾌﾟﾀｸﾙ×1
最大表示解像度※3　※4	1,600ﾄﾞｯﾄ×1,200ﾗｲﾝ(ｱﾄﾞﾊﾞﾝｽﾄﾞ･ｱｷｭﾌﾟﾚｼﾞﾄﾞによる表示)	音声入出力※3	音声信号		0.5Vrms/22kΩ以上 ｽﾃﾚｵL/R
走査周波数※3	水平:15～100kHz(RGB入力は24kHz以上) / 垂直:50～120Hz		入力端子		3.5φｽﾃﾚｵﾐﾆｼﾞｬｯｸ×2(RGB),RCAﾋﾟﾝﾚｾﾌﾟﾀｸﾙL(Mono)/R×2(ｺﾝﾎﾟｰﾈﾝﾄ)(ﾋﾞﾃﾞｵ/S-ﾋﾞﾃﾞｵ)
音声出力※3	5W＋5W　ｽﾃﾚｵｽﾋﾟｰｶ内蔵		出力端子		3.5φｽﾃﾚｵﾐﾆｼﾞｬｯｸ;出力可変:入力選択のRGB,ｺﾝﾎﾟｰﾈﾝﾄ,ﾋﾞﾃﾞｵ,S-ﾋﾞﾃﾞｵの音声出力
騒音レベル※3	35dB　(ﾗﾝﾌﾟｴｺﾓｰﾄﾞ時 30dB)	制御端子※3	USB端子 2系統		USB規格Ver.1.1準拠 ﾀｲﾌﾟA:ﾌﾟﾛｼﾞｪｸﾀを操作するﾏｳｽまたはUSBｽﾄﾚｰｼﾞの接続用※10 ﾀｲﾌﾟB:ﾌﾟﾛｼﾞｪｸﾀのﾘﾓｺﾝでﾊﾟｿｺﾝのﾏｳｽ操作をする場合の接続用
内蔵ﾋﾞｭｰﾜ	PCMCIA TYPE IIｶｰﾄﾞ※8　※10				
ﾌｧｲﾙ選択機能	JPEG,BMP,INDEXﾌｧｲﾙ※9　表示可能		PCｺﾝﾄﾛｰﾙ端子		D-sub 9ﾋﾟﾝ:付属のﾕｰﾃｨﾘﾃｨｿﾌﾄによるRS-232C制御接続用
台形歪補正 水平	手動　最大±約35度 ※7　(映像中心までの角度)	主な機能※3			ﾏﾆｭｱﾙｽﾞｰﾑ、ﾏﾆｭｱﾙﾌｫｰｶｽ、壁色補正、SQUARE SHOT(R)、上下自動台形歪み補正、USBﾏｳｽ対応※10 (ﾁｮｰｸﾎﾞｰﾄﾞ機能対応)、ｿｰｽｾﾚｸﾄ、入力信号切換(RGB1/RGB2/ｺﾝﾎﾟｰﾈﾝﾄ/ﾋﾞﾃﾞｵ/S-ﾋﾞﾃﾞｵ/ﾋﾞｭｰﾜ)、画像自動調整、画面位置調整、ﾐｭｰﾄ(映像/音声とも)、ｵﾝｽｸﾘｰﾝ表示各種調整(19ヶ国語,明るさ,ｺﾝﾄﾗｽﾄ,ｶﾗｰ※11,色相※11,ｼｬｰﾌﾟﾈｽ※11,音量)、ﾒﾆｭｰﾊﾞｰ/ﾍﾟｰｼﾞﾀﾌﾞ/ﾎﾟｯﾌﾟｱｯﾌﾟﾒﾆｭｰ、表示ﾓｰﾄﾞ(4:3/16:9/ﾚﾀｰﾎﾞｯｸｽ/ﾜｲﾄﾞｽﾞｰﾑ/ｽﾀｼﾞｱﾑ)、部分拡大表示機能(面積比最大16倍)、ﾊﾟｿｺﾝﾚｽ、ﾗﾝﾌﾟｴｺﾓｰﾄﾞ、色補正、ｶﾗｰﾏﾈｰｼﾞﾒﾝﾄ、sRGB対応、ｾｷｭﾘﾃｨ機能
台形歪補正 垂直	自動、及び手動　最大±約40度 (映像中心までの角度)				
電源電圧※3　※5	AC100V　50/60Hz				
消費電力※3　※6	280W(ﾗﾝﾌﾟｴｺﾓｰﾄﾞ時225W/省電力ﾓｰﾄﾞ時6W/ｱｲﾄﾞﾙﾓｰﾄﾞ時9W)				
定格入力電流	3.2A				
使用環境※3 動作温度・動作湿度	0～35℃、20～80%(ただし結露しないこと)				
使用環境※3 保存温度・保存湿度	-10～50℃、20～80%(ただし結露しないこと)	添付品※3			ﾘﾓｺﾝ、乾電池(単三×2)、ﾚﾝｽﾞｷｬｯﾌﾟ、ﾚﾝｽﾞｷｬｯﾌﾟ用ひも、RGB信号ｹｰﾌﾞﾙ(細型1.8m)、USBｹｰﾌﾞﾙ、ｿﾌﾄｷｬﾘﾝｸﾞｹｰｽ、電源ｺｰﾄﾞ(AC100V国内仕様 3m)、ｸｲｯｸｶﾞｲﾄﾞ、ﾕｰﾃｨﾘﾃｨｿﾌﾄｳｪｱ(CD-ROM)、ViewLightCLUB登録申込書、保証書、取扱説明書(簡易版)、取扱説明書(CD-ROM)
外形寸法※3	340(W)×97(H)×245(D)mm(突起部含まず)				
質量※3	3.6kg				

※1：ﾊﾟﾈﾙ有効画素数は99.99%です。0.01%以下の点欠陥が生じる場合があります。ご了承ください。
※2：ﾗﾝﾌﾟ輝度が半減するまでの平均時間をﾗﾝﾌﾟ寿命としています。保証時間ではありません。
※3：出荷時に於ける本製品全体の平均的な値を示しており、JIS X6911:2003ﾃﾞｰﾀﾌﾟﾛｼﾞｪｸﾀの仕様書様式に則って記載しています。測定方法、測定条件については、附属書2に基づいています。
※4：ﾊﾟﾈﾙ解像度をこえる入力信号では、入力信号そのままの解像度では表示されません。
※5：海外でご使用になる場合は使用する国の規格、電源電圧に適合する電源ｹｰﾌﾞﾙを使用することにより、100-240Ｖで使用可能です。
※6：本製品は経済産業省の「家電汎用品高調波抑制対策ｶﾞｲﾄﾞﾗｲﾝ」に基づいた適合品です。VCCIｸﾗｽB準拠。
※7：4点補正ﾓｰﾄﾞで最大画面になるよう補正した場合。台形補正ﾓｰﾄﾞでは27度。 XGAよりも上位解像度信号の場合、補正範囲が狭くなる場合があります。
※8：市販のﾌﾗｯｼｭﾒﾓﾘまたはｺﾝﾊﾟｸﾄﾌﾗｯｼｭとPCｶｰﾄﾞｱﾀﾞﾌﾟﾀをお使いください。
※9：添付のCD-ROMに収録されているDynamic Image Utilityで作成したﾌｧｲﾙ形式。
※10：市販品についての動作確認は当社ﾎｰﾑﾍﾟｰｼﾞhttp://www.nevt.co.jp/にて最新情報をご覧いただけます。
※11：NTSC/PAL/SECAM/ﾋﾞﾃﾞｵ/ｺﾝﾎﾟｰﾈﾝﾄ入力時のみ調整可能です。
この仕様・意匠はお断りなく変更することがあります。
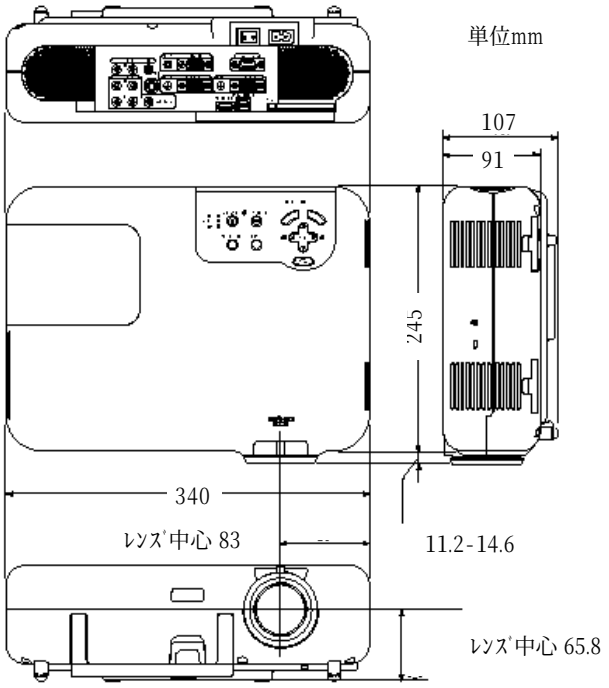
外観図